Ручная концевая раскройная линейка
CISMA CM-DB-1

Инструкция по эксплуатации

ОПИСАНИЕ УСТРОЙСТВА

Ручная концевая раскройная линейка фирмы CISMAмодели CM-DB-1 является удобным в работе высокопроизводительным устройством, которое используется на небольших швейных предприятиях.

В состав устройства входят:

Передний подъемник (рис. 1 и 2) – состоит из двух частей: неподвижная– струбцина крепления переднего подъёмника (1) к раскройному столу и подвижная часть – подъёмный механизм направляющей линейки (2). Он состоит из направляющего стержня (3) цилиндрической формы который перемещается вверх и вниз в направляющих роликах (4). К струбцине при помощи прижимной пластины (5) крепится плоский ремень (рисунок 1 позиция 8).

Задний подъемник (рис. 1 и 2) - в его состав входит струбцина крепления заднего подъемника (7) к раскройному столу, а также подвижная часть (8), которая перемещается вверх и вниз в направляющих роликах (9). Обе части обоих подъемников соединены плоским ремнём проложенным через ролики (10), (11), (12) и прикрепленным к неподвижным частям (1) и (7) подъемников с помощью пластин (5) и (13).

Направляющая линейка раскройной машины (рис. 5) (1) крепится к подъемному механизму направляющей линейки с помощью четырех болтов (2) с квадратными гайками (3). На лицевой стороне направляющей линейки имеется паз (4) в который устанавливается раскройный нож. На тыльной стороне направляющей линейки наклеена лента (5). Торцы направляющей линейки закрывают пластмассовые заглушки (6) фиксируемые двумя винтами (7), к которым прикручиваются демпферные пружины (8) и (9). В случае если ручная концевая раскройная линейка имеет модификацию раскройного ножа с длинной ручкой, то такая модификация комплектуется пружинами одинаковой длинны. Если модификация раскройного ножа имеет короткую ручку то пружины имеют разную длину и короткая пружина (8) прикручивается винтами к заглушке, устанавливаемой над передним подъёмником, а длинная (9) пружина прикручивается к оставшейся заглушке, устанавливаемой над задним подъёмником.

Раскройный нож (рис. 6) В его состав входят следующие компоненты :опора для крепления всех компонентов (1) с креплением для контр ножа (2), двигатель (3), дисковый нож (4), счётчик отрезанных слоёв (5), ручка с кнопкой включения (рисунок 7), точильное устройство (6) и противовес (7). Всё это выглядит следующим образом. В корпусе раскройной машины установлен двигатель который приводит дисковый нож в движение при помощи прямой передачи крутящего момента. Дисковый нож прикрыт защитным кожухом (8) с закреплённым на нём ограничителем высоты (9) раскраиваемого материала. В верхней части защитного кожуха установлено точило

состоящее из точильного камня (10) вкрученного в подпружиненную кнопку (11). Двигатель раскройной машины включается кнопкой (рис. 7) расположенной на рукоятке. В противоположную сторону раскройной машины вкручивается противовес (7).

Счетчик слоев (фото 3) - это электронное или механическое устройство, которое состоит из корпуса (1) установленного на раскройной машине, в котором находится индикатор (2), выключатель (3) и кнопка сброса (4). Счётчик меняет значение индикатора при каждом нажатии на кнопки.

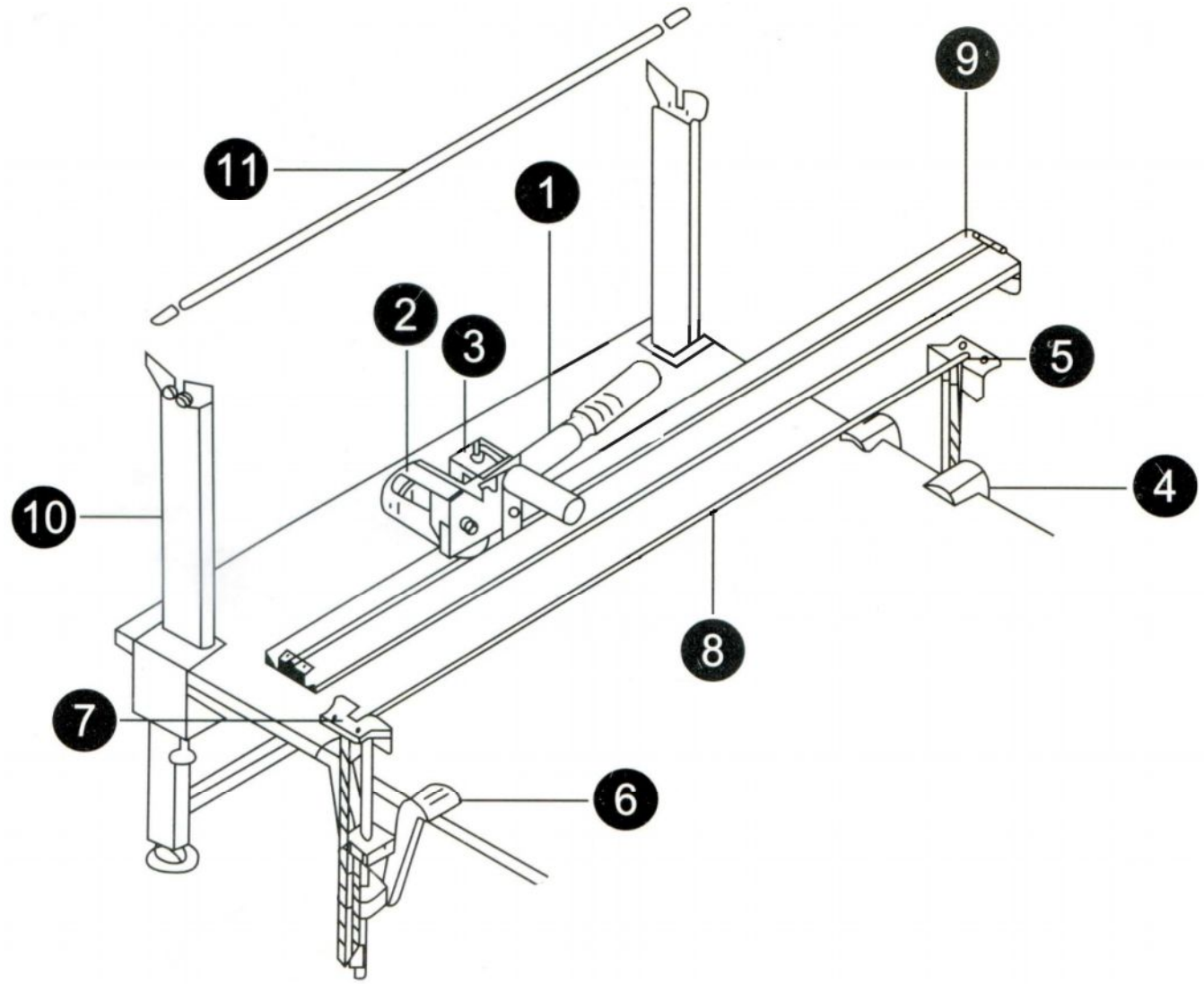

Рисунок 1

1. Раскройная машина; 2. Мотор раскройной машины; 3. Счётчик слоёв; 4. Струбцина переднего подъёмника; 5. Передний подъёмник; 6. Струбцина заднего подъёмника; 7. Задний подъёмник; 8. Ремень подъёмного механизма; 9. Направляющая линейка раскройной машины; 10. Стойки устройства для размотки ткани; 11. Штанга для рулона с материалом.

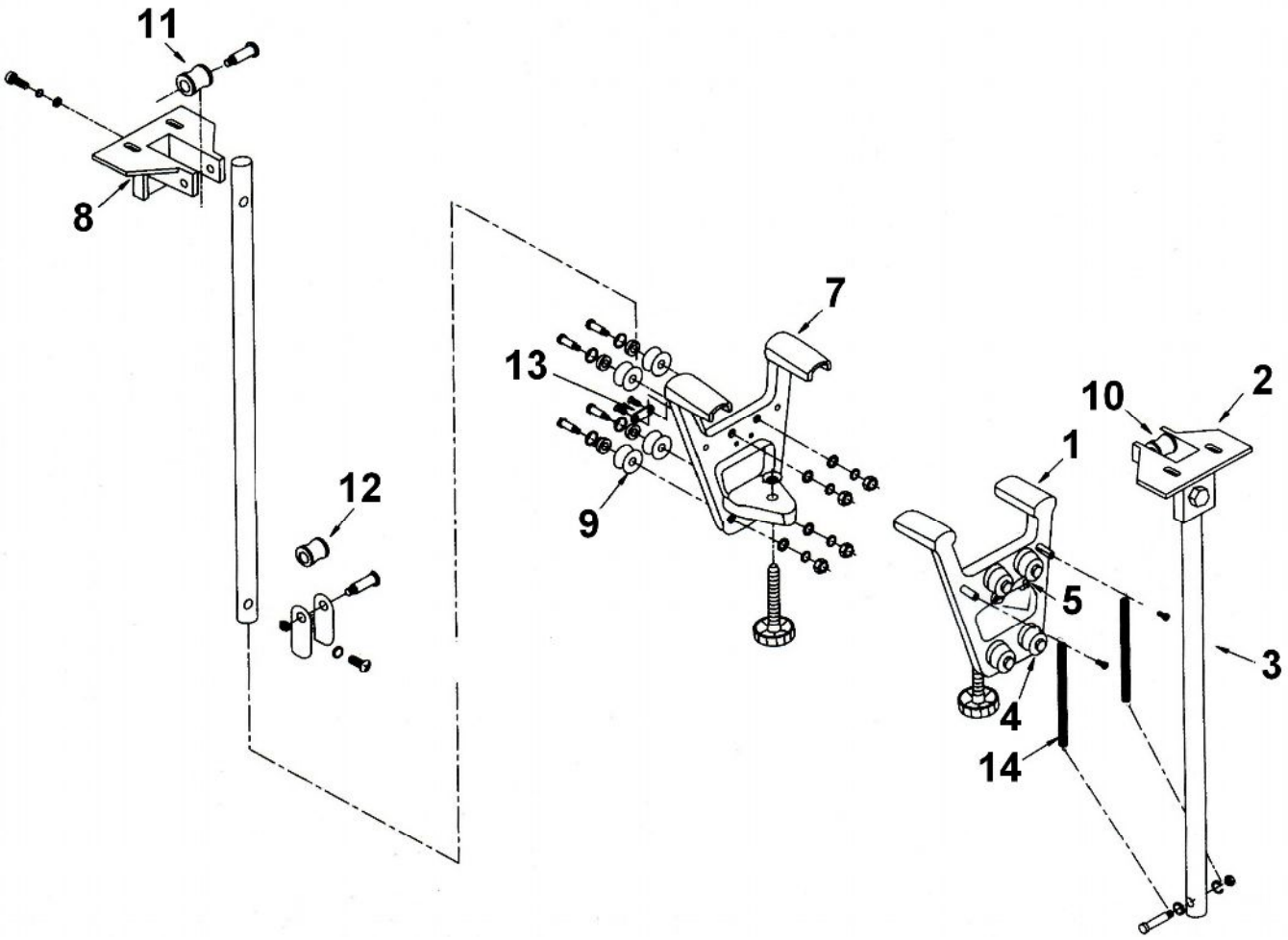

Рисунок 2

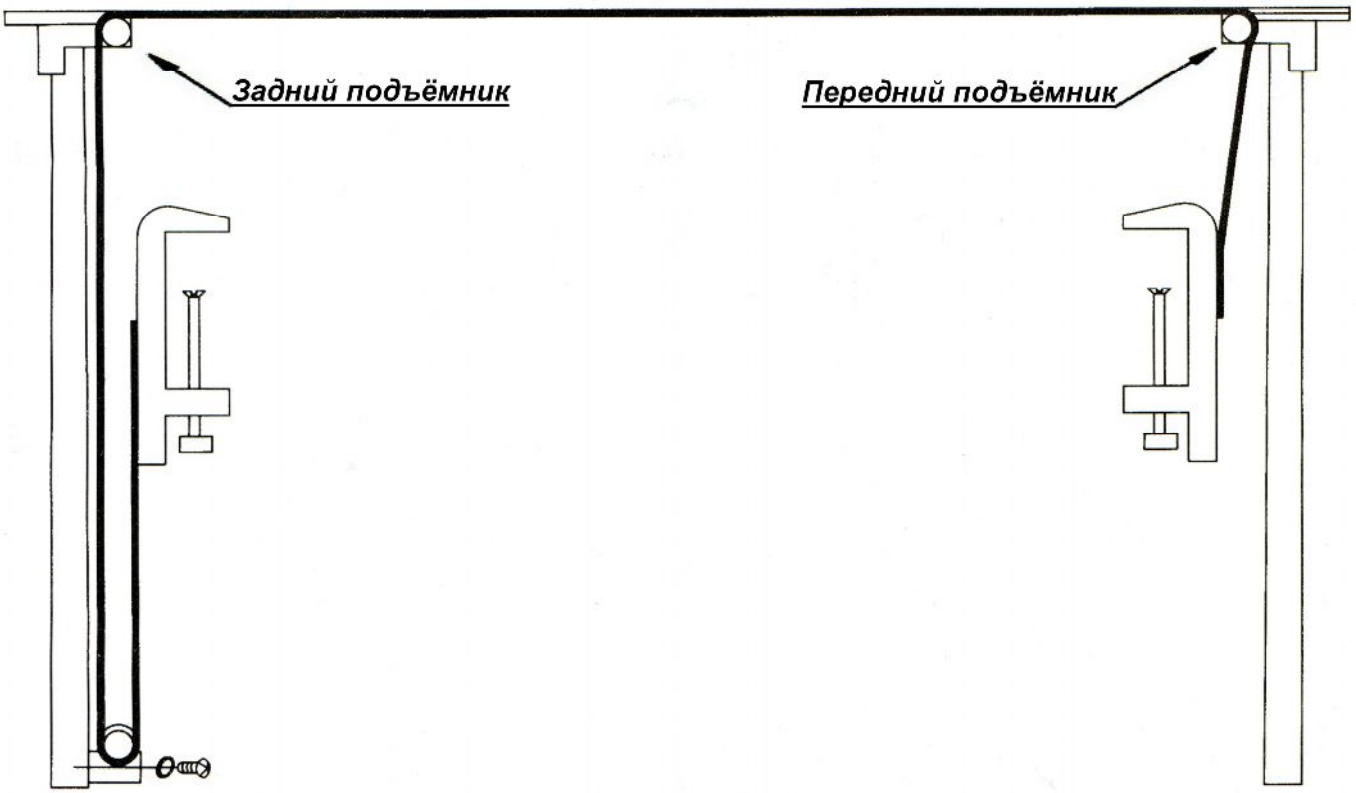

Рисунок 3

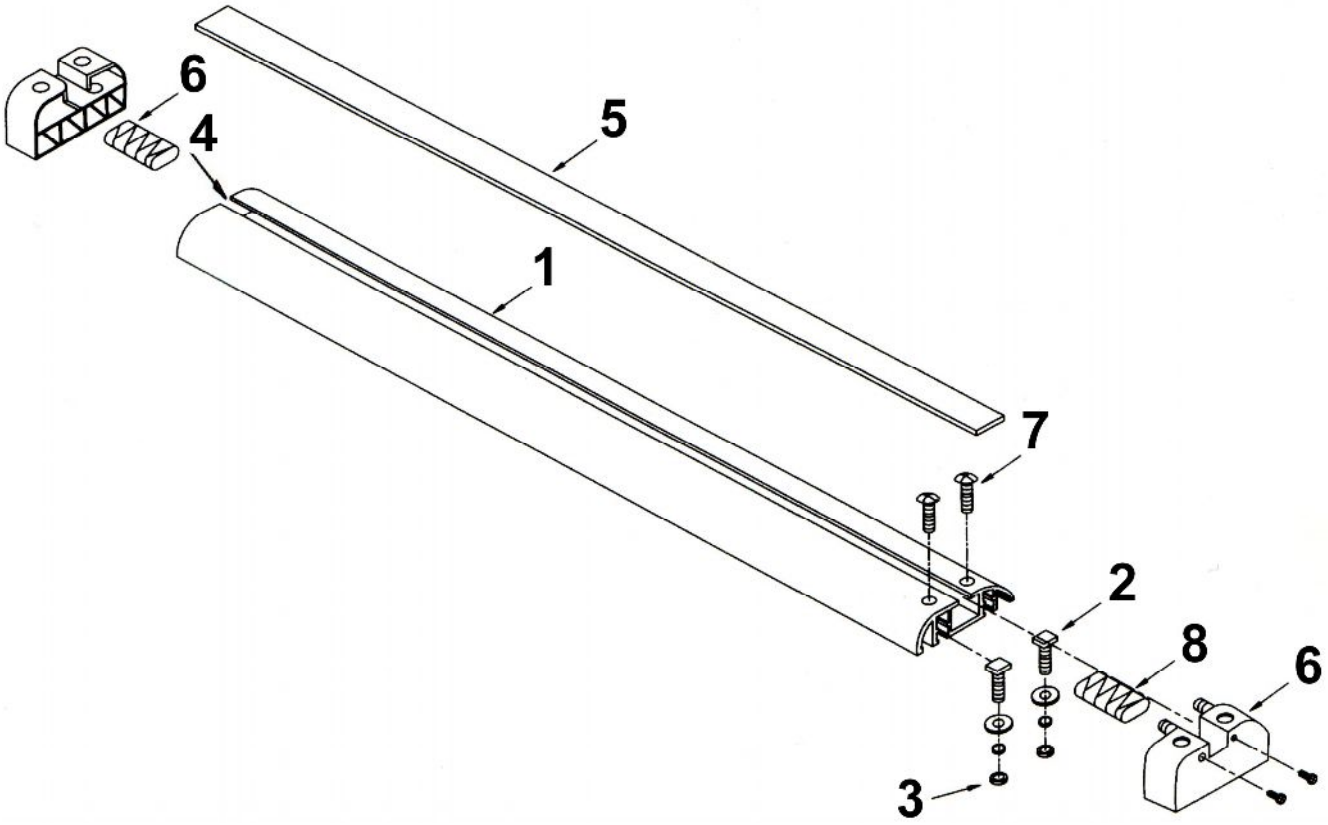

Рисунок 5

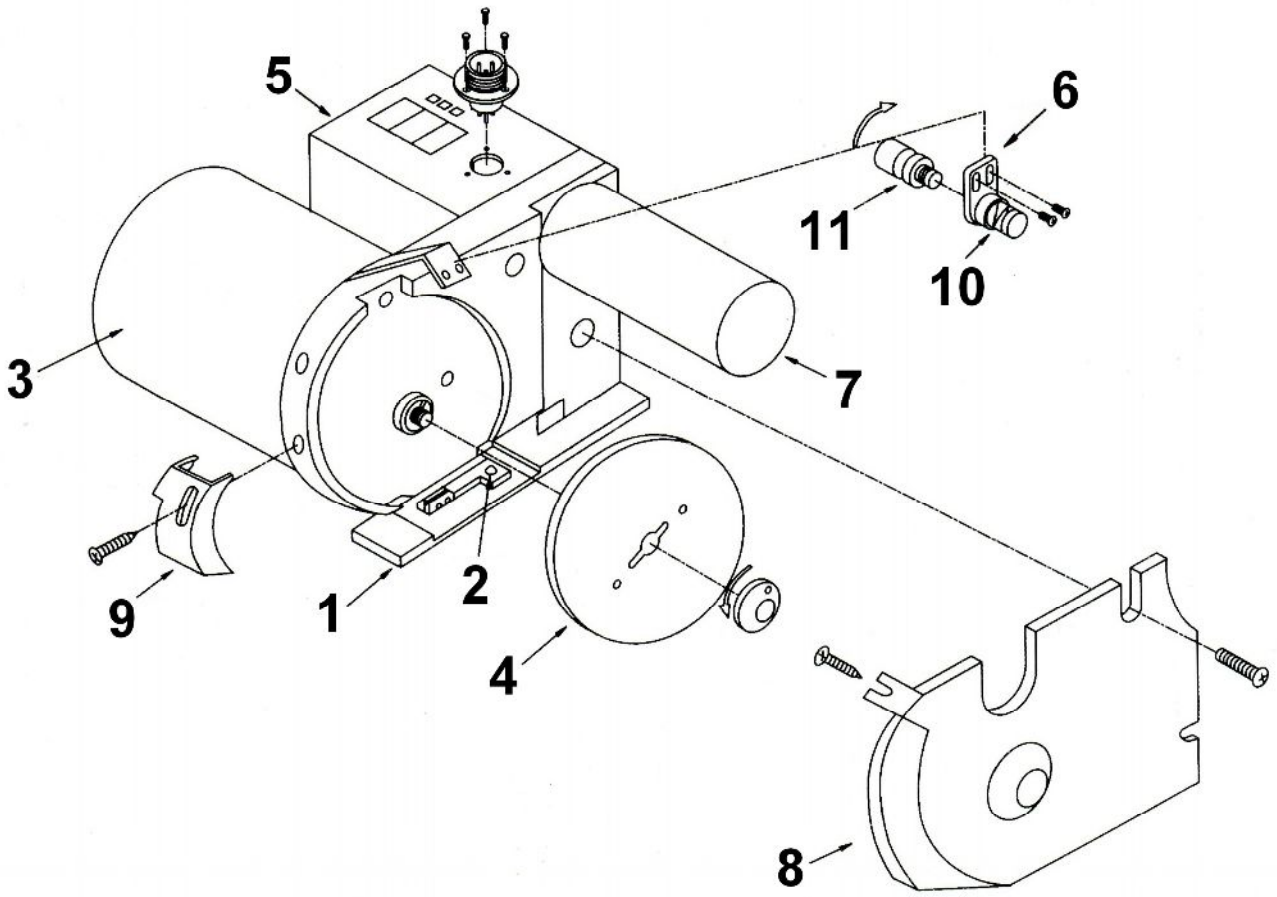

Рисунок 6

Фото 1

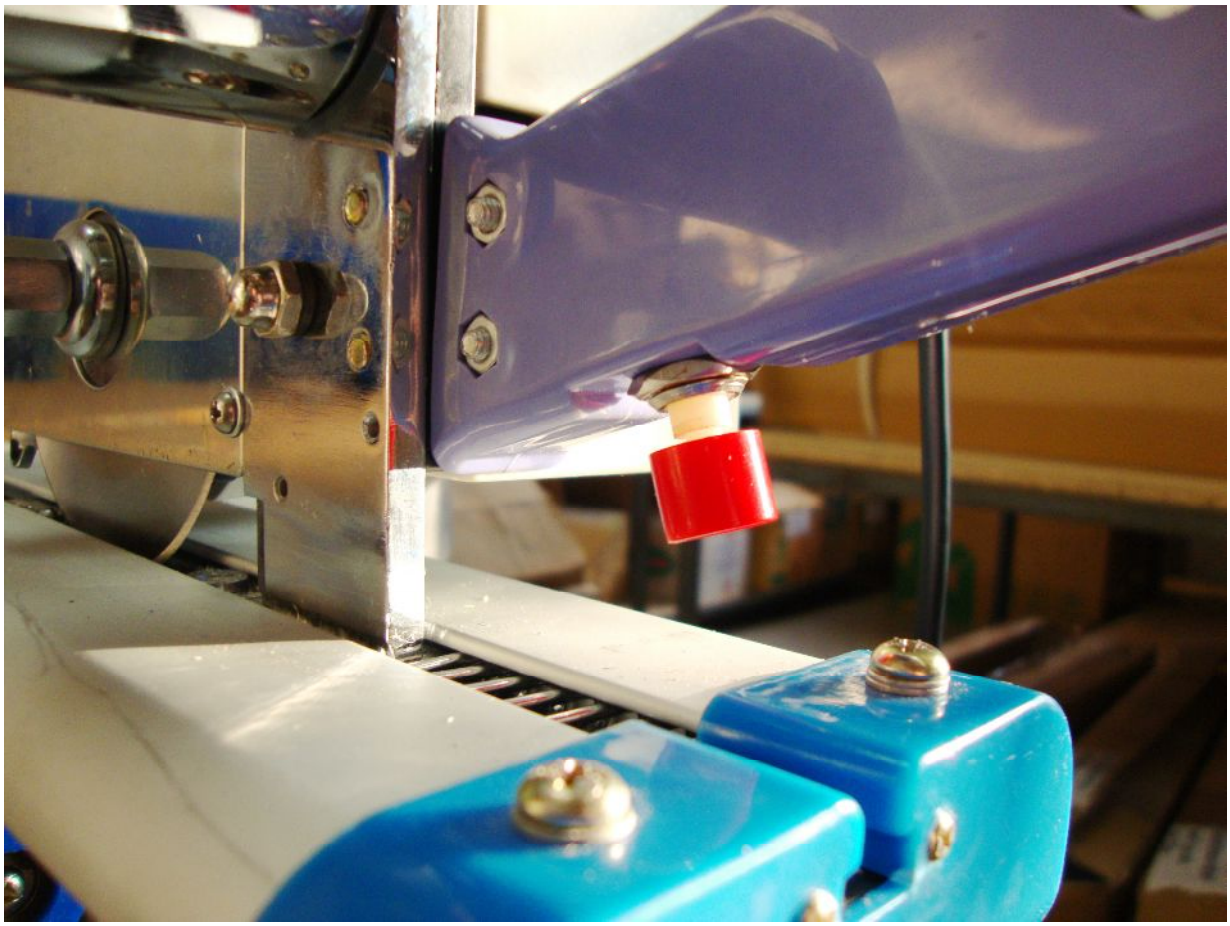

Фото 2

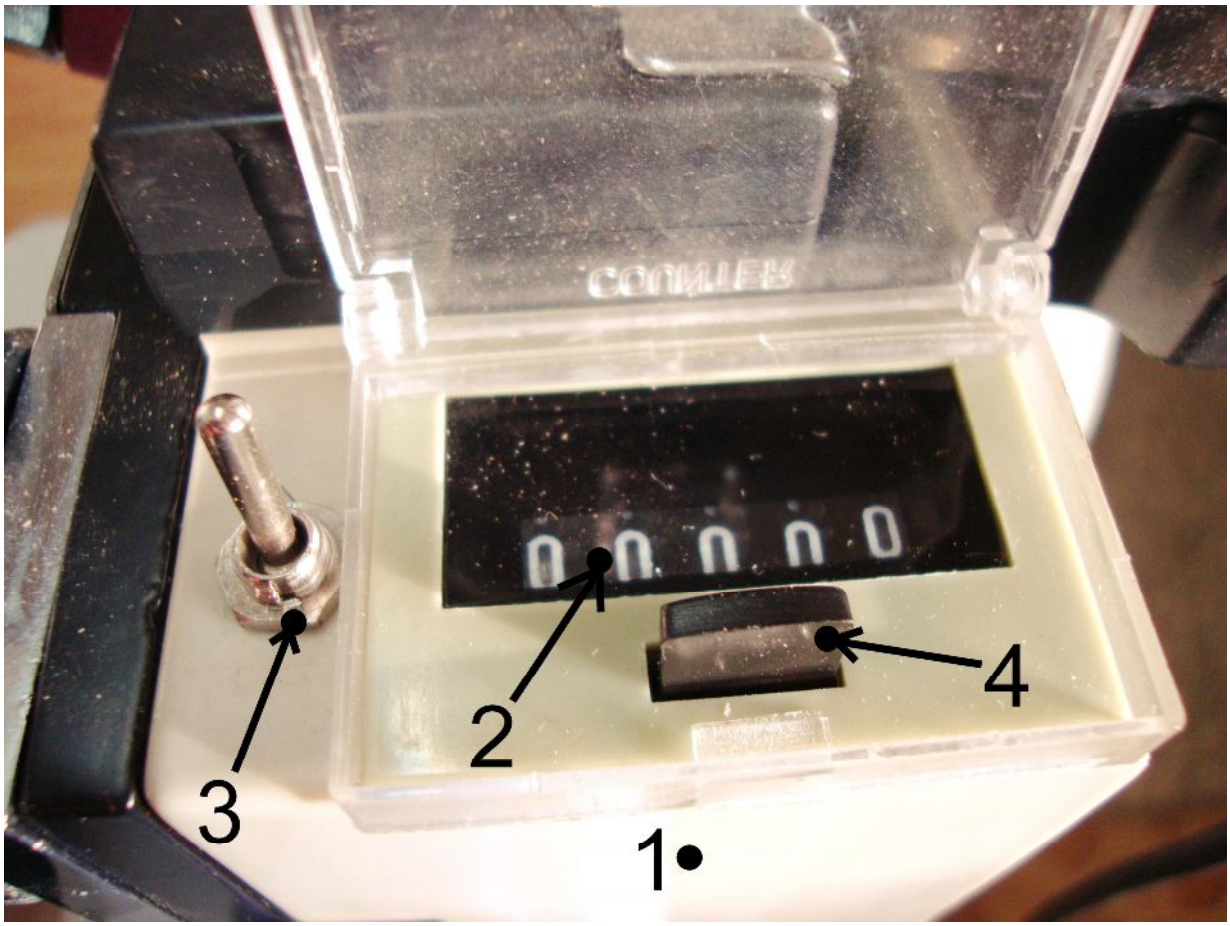

Фото 3

МОНТАЖ ОТРЕЗНОЙ ЛИНЕЙКИ CISMA CM-DB-1

Отрезная линейка устанавливается на раскройном столе в непосредственной близости к устройству для размотки материала.

Сборка ручной концевой раскройной линейки CM-DB-1 осуществляется следующим образом:

1. К краю раскройного стола в определенном потребителем месте наживить струбцину переднего-подъёмника.

2. На противоположной стороне стола, напротив переднего подъемника, наживить струбцину заднего подъемника.

3. Достать из коробки плоский ремень и прикрутить прижимной пластиной один конец ремня к переднему подъёмнику. Провести последовательно как указано на рисунке 3 через ролик (рис. 2 поз. 10), потом над столом и через ролики (11) и (12) в заднем подъемнике. Зажать конец ленты прижимной пластиной.

4. Зафиксировать пружины 14 (Рис. 2) одним концом к струбцине, а другим концом к стержню переднего подъёмника, как указано на фото 1

5. На монтажные подъёмники переднего и заднего подъёмников установить направляющую линейку. Линейку прикрепить с помощью 4-х болтов и 4-х гаек.

6. Натянуть ремень (14), потягивая за один конец таким образом, чтобы линейка лежала всей поверхностью на раскройном столе, и потом зажать прижимную пластину. Несколько раз поднять и опустить направляющую линейку за конец прикрученный к переднему подъёмнику. Если один из концов при опускании линейки не полностью прилегает к поверхности стола то нужно провести регулировку натяжения ленты подъёмного механизма. Регулировку произвести следующим образом: натянуть или ослабить натяжение ремня, чтобы при опускании линейки на рабочий стол, она прилегала к столу всей поверхностью.

7. Окончательно затянуть струбцины заднего и переднего подъёмников.

8. Достать из упаковки раскройную машинку и противовес. Вкрутить противовес сбоку ножа Раскройная машина вставляется в направляющую ножа линейки таким образом, чтобы рукоятка была направлена к переднему подъемнику.

8. Прикрутить пружину самовозврата (длинная – если комплектация с длинной ручкой) раскройного ножа от заднего подъёмника к пластмассовой заглушке раскройной линейки с помощью двух болтов и гаек. Так же прикрутить оставшуюся пружину ко второй заглушке направляющей линейки. Вставить и зафиксировать заглушки винтами.