АВТОМАТИЧЕСКАЯ ОТРЕЗНАЯ ЛИНЕЙКА

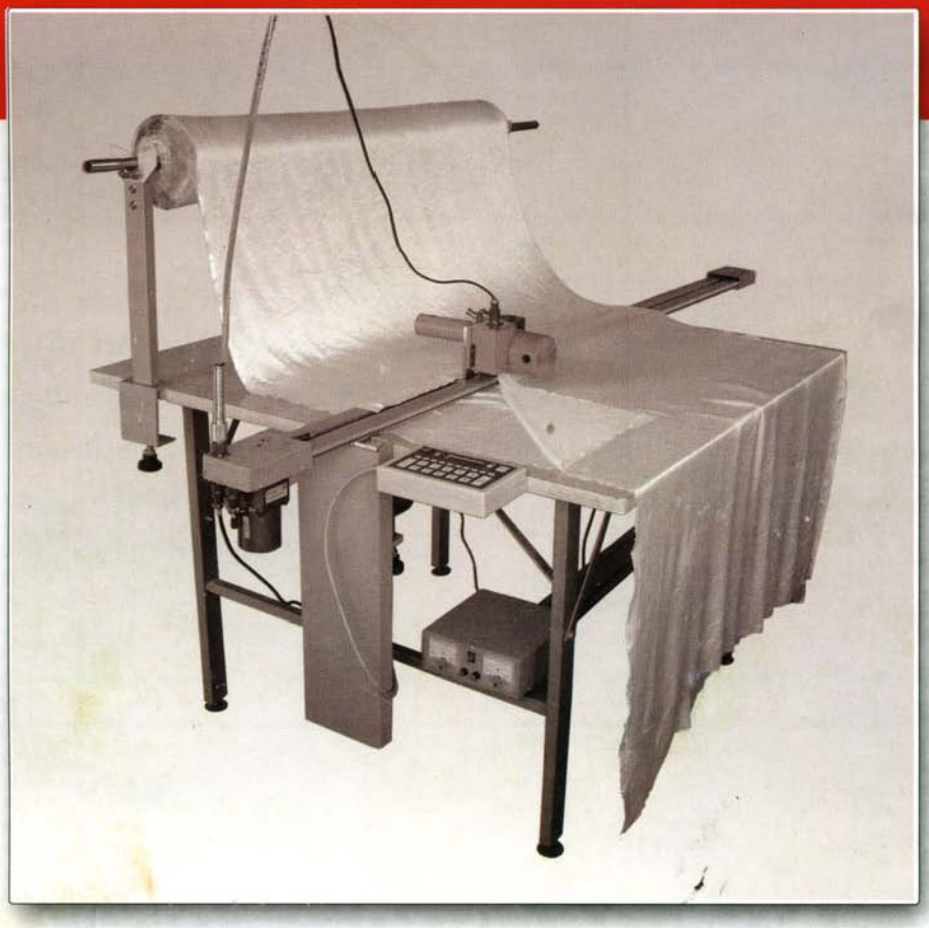

ИНСТРУКЦИЯ ПО ЭКСПЛУАТАЦИИ
СПИСОК ДЕТАЛЕЙ

Использование отрезной линейки

Автоматическая отрезная линейка представляет собой новую разработку нашей компании. В машине использована современная компьютерная технология. В машине задействован ряд защитных функций. Она работает стабильно и безопасно, чем обеспечивает высокую эффективность. Она является лучшим решением для компании, которая стремится внедрить автоматизацию в процесс работы раскройного цеха.

Конструкция машины постоянно совершенствуется. Наша компания оставляет за собой право внесения улучшения в данную машину. В связи с этим, некоторые параметры могут отличаться в лучшую сторону по сравнению с теми, что указаны в данной инструкции.

Внимание! При установке панели управления убедитесь в том, что подключено заземление.

Функции и особенности:

1. Машина оснащена устройством быстрой заточки, обеспечивающим постоянною остроту лезвия.
2. Машина прижимает полотно без рывков и аккуратно ведёт подрезку.
3. Машина автоматически ведёт подсчёт выполненных действий.
4. Машина автоматически ведёт раскрой в поступательном и обратном направлениях; а также автоматически поднимает ведущий рельс и возвращается в исходное положение.
5. Машина позволяет сберечь время и материалы, обеспечивая качество раскроя полотна.
6. Машина оснащена защитным устройством автоматического отключения ремня при сверхдлинной подрезке.

Регулярное использование данной машины обеспечит Вам долговременное преимущество.

Основные технические данные

Напряжение: 220 вольт
Частота: 50/60 герц
Мощность: 100 ватт
Толщина кроя: 10 мм
Скорость циркулярного ножа: 1000 об/мин
Длина рельса: 2,0 м; 2,2 м; 2,4 м; 2,6 м.

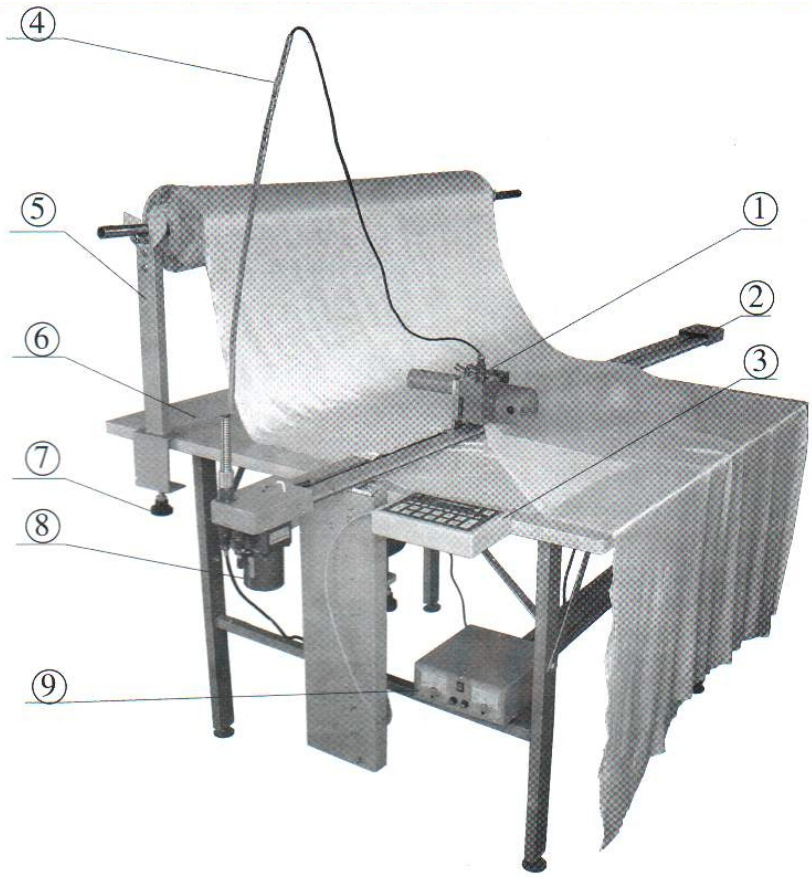

Н.п.	Наименование	Количество, шт.
1	Основной блок машины	1
2	Рельс	1
3	Пульт управления	1
4	Силовой кабель	1
5	Несущая стойка	2
6	Раскройный стол	1
7	Блок трансмиссии	2
8	Блок подъёма	2
9	Пульт электропитания	1

Установка

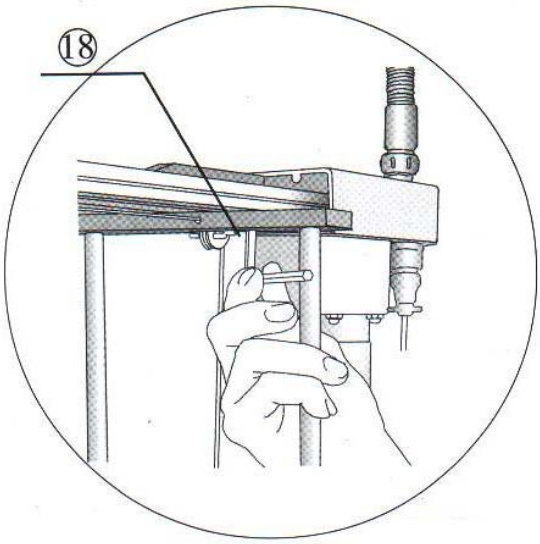

Рис 3

Поднимите стойку на высоту 120-150 мм, и установите рельс. Ослабьте четыре винта М6 на обоих концах, ослабьте подъёмную скобу, соединительную пластину и рельс. Установите гайку в нисходящий паз нижнего рельса (Рис 3). После того, как рельс передвинется в нужное положение, затяните четыре винта М6.

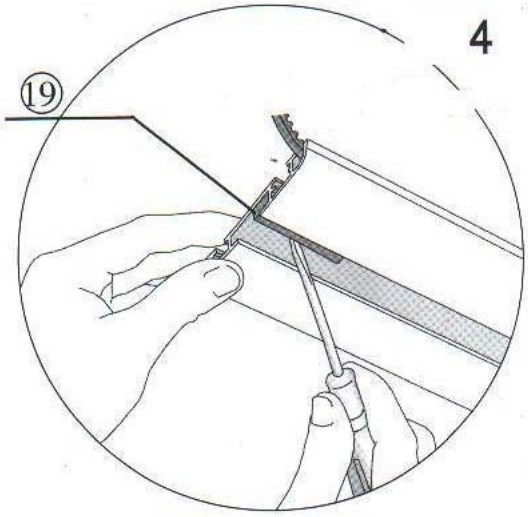

Рис 4

Удалите резину на одном конце рельса (Рис 4).

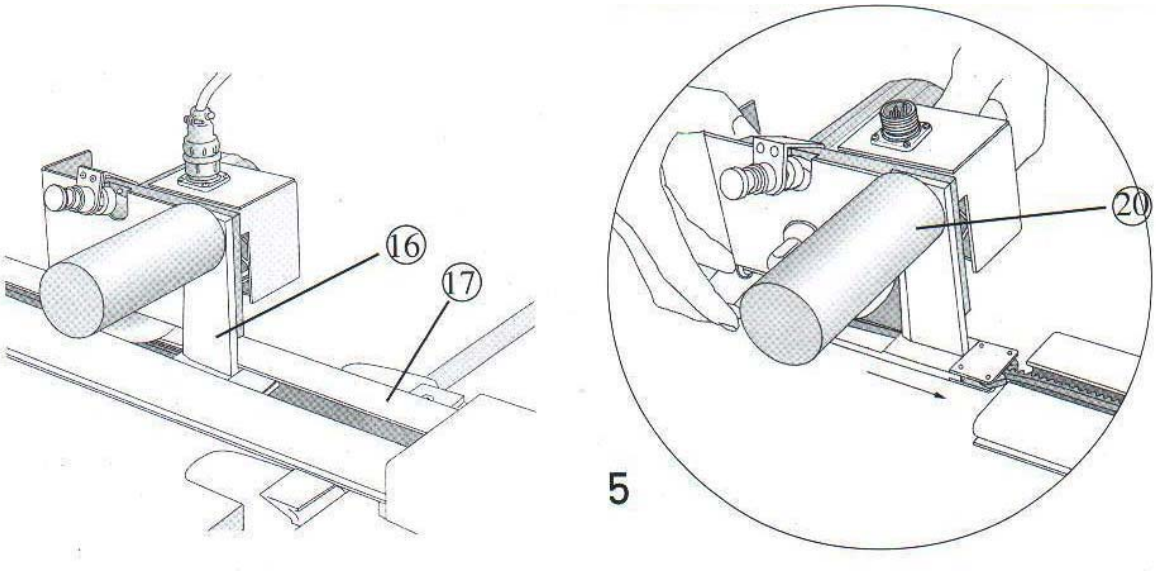

Рис 5

Выньте конец синхронного ремня. Втолкните машину в паз рельса (Рис 5). Поставьте резину на место. Резина используется для безопасности, она спадёт автоматически при сверхдлинном раскрое.

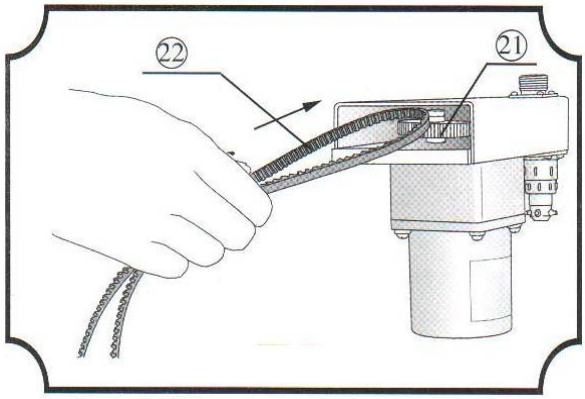

Рис 6

Левой рукой установите передачу. Правой рукой сверните синхронный ремень в петлю, а затем установите его на колесо передачи. Проверьте натяжение ремня (Рис 6).

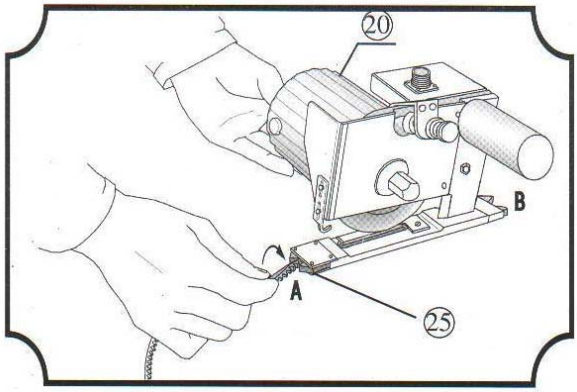

Рис 7

Установите любой конец синхронного ремня в прижимный блок А на нижней пластине. Поверните его на 90 градусов в направлении к центру и потяните. Проверьте, застопорится ли прижимный блок, если не будет соединения (Рис 7). Таким же образом установите другой конец синхронного ремня в прижимный блок В.

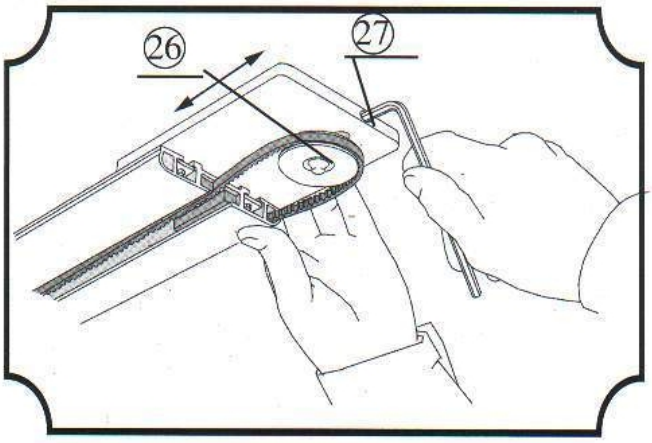

Рис 8

Передвиньте регулировочный винт синхронного ремня. Установите ремень, затем затяните регулировочный винт, чтобы выровнять натяжение ремня. Натяжение не должно быть ни слишком сильным ни слишком слабым. Установите защитный кожух ремня (Рис 8).

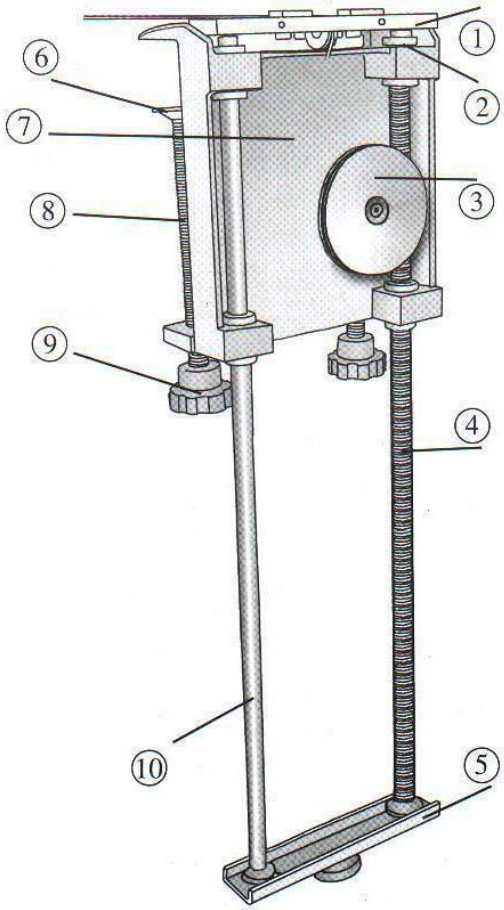

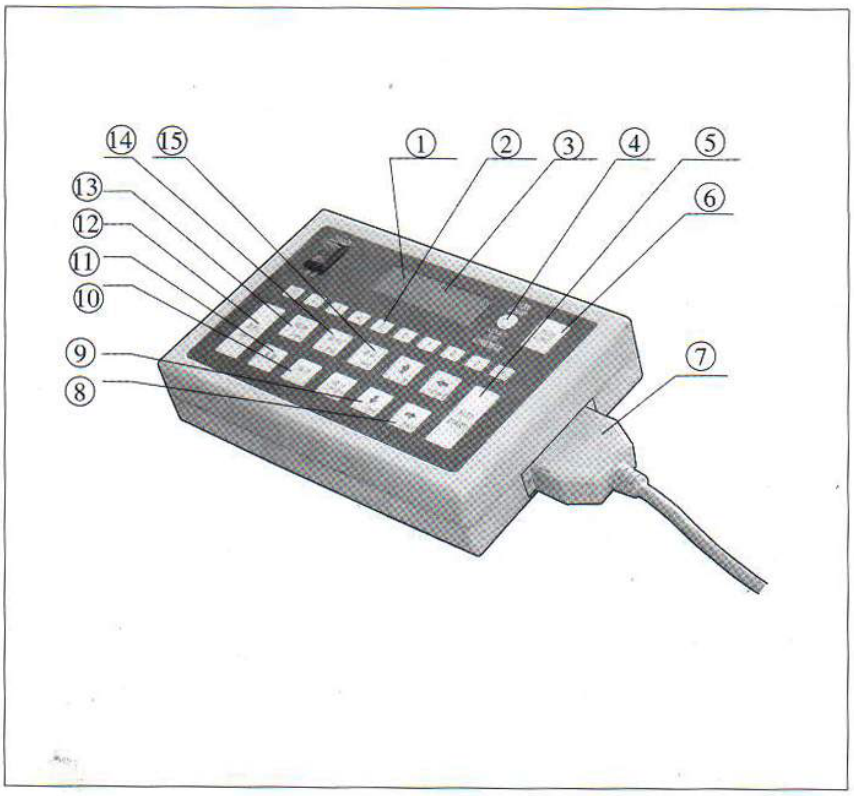
⑭ ⑮
①
②
③
④
⑤
⑥
⑬
⑫
⑪
⑩
⑨
⑧
⑦

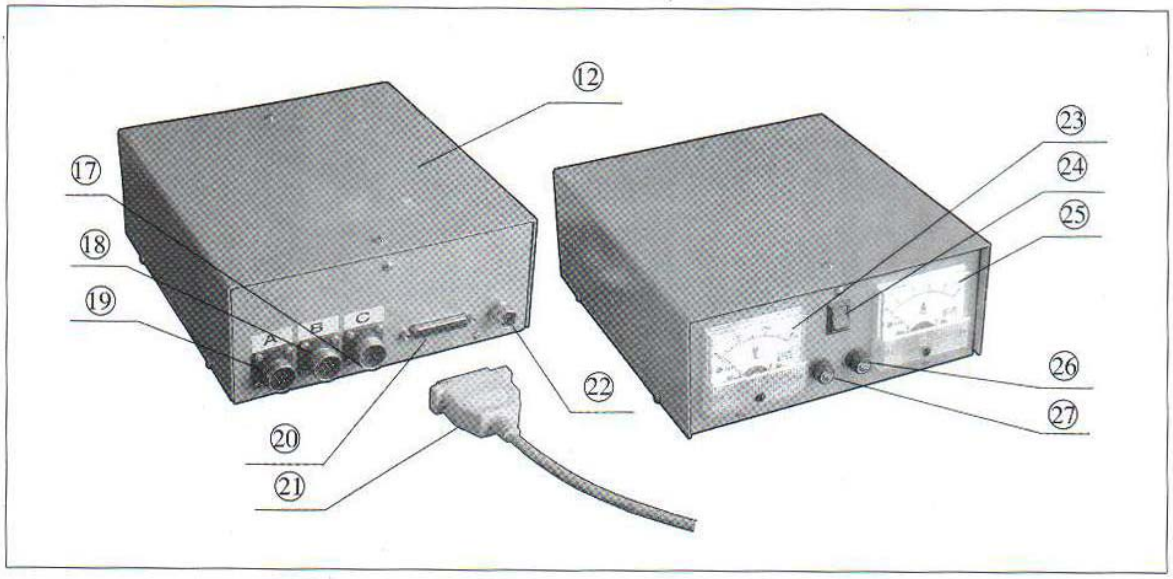
⑫
⑰
⑱
⑲
A
B
C
⑳
㉑
㉒
㉓
㉔
㉕
㉖
㉗

Использование панели управления

Технические параметры:
Электропитание: переменный ток 220 вольт +/- 10%; 50 герц

Основные функции:

1. Установка и запись параметров подрезки
2. Установка и запись параметров разделения полотна
3. Установка количество слоёв раскраиваемого полотна, информация об окончании раскроя
4. Автоматическая подрезка после установки параметра
5. Ручная подрезка и разделение
6. Установка и запись различных групп параметров в зависимости от различного раскраиваемого материала

Операции и функции пульта

<u>1. Включение электропитания</u>

- Включите электропитание. На экране появится надпись "Trimming machine controller" (Контроллер отрезной линейки)

<u>2. Установка параметра</u>

- Нажмите кнопку "меню", на экране появится надпись "Trimming travel trail 6000" (Длина подрезки 6000). Установите параметр, используя цифровые кнопки. Единица измерения: миллисекунда.
- Набрав требуемую величину, нажмите кнопку "Confirm" (Подтвердить). После подтверждения, на экране появится: "Cloth disengaging travel trail 4000" (Длина разделения полотна 4000). Установите параметр, используя цифровые кнопки. Единица измерения: миллисекунда.
- После подтверждения, на экране появится: "Delayed time of starting 2000" (Время задержки перед операцией 2000). Временем задержки перед операцией считается время от запуска ножа до начала раскроя. Установите параметр, используя цифровые кнопки. Единица измерения: миллисекунда.
- После подтверждения, на экране появится: "End delayed time 1000" (Время задержки перед остановкой 1000). Временем задержки перед остановкой считается время от остановки раскроя до остановки ножа. Установите параметр, используя цифровые кнопки. Единица измерения: миллисекунда.
- После этого, меню возвращается к первому пункту установки после подтверждения. Произведя установку, нажмите кнопку "Меню", чтобы записать введённые параметры и выйти.

<u>3. Установка длины</u>

- Нажмите кнопку "Collect" (Задать), на экране появится "Collecting trimming travel trail" (Задать длину при подрезке).
- Нажимайте кнопку "Up" (Вверх) до конечного положения разделения полотна.

- Когда на экране появится "Collecting data" (Данные заданы), выйдите в исходное меню.

4. Работа

- Нажмите кнопку "Start" (Пуск). Экран покажет время подрезки. Начнёт работать нож и начнётся выполнение операции раскроя.
- После окончания подрезки нож опустится и одновременно начнется разделение полотна.
- После разделения нож вернётся в исходное положение.

5. Запись и извлечение параметра

- После того, как Вы измените параметр, нажмите кнопку "Save" (Запись). На экране появится "Parameter Group No" (Номер группы параметра).
- Введя номер, нажмите кнопку "Confirm" (Подтвердить), чтобы сохранить параметр в одной из групп.
- Нажмите кнопку "Extract" (Извлечь); на экране появится "Parameter Group No" (Номер группы параметра). Введите номер группы и нажмите кнопку "Confirm" (Подтвердить), чтобы извлечь параметр из указанной группы.

6. Пошаговое управление

- Пошаговое управление включает в себя кнопки "Forward" (Вперёд), "Back" (Назад), "Up" (Вверх), "Down" (Вниз), "Grind" (Заточка). Нажмите требуемую кнопку, чтобы начать операцию.
- Для прекращения операции отпустите кнопку.

7. Заточка ножа

- Машина оснащена функцией заточки ножа. Нажмите кнопку "Grind" (Заточка), нож начнёт вращаться.
- Нажмите на точило, чтобы начать заточку.

8. Полный сброс

- Нажмите кнопку "Reset" (Полный сброс), чтобы вернуть все устройства в исходное положение.

9. Выключение электропитания

- Выключите электропитание и выньте штепсельную вилку из розетки.

Меры предосторожности

В целях Вашей безопасности просим Вас соблюдать следующие меры безопасности:

1. Используйте только электропитание с напряжением 220 вольт +/_ 10% 50 герц.
2. Старайтесь не повредить штепсельную вилку и силовой кабель.
3. Не устанавливайте машину в жарком, влажном, плохо проветриваемом помещении, или в помещении, заполненном едкими испарениями.
4. Не устанавливайте машину рядом с взрывоопасными веществами, кислотами и другими разъедающими веществами.
5. Выключайте электропитание и вынимайте штепсельную вилку из розетки, когда машина долгое время не используется.
6. Если Вы заметили дым или непривычный запах, это является признаком того, что машина неправильно функционирует. Дальнейшее её использование небезопасно. Следует немедленно вынуть штепсельную вилку из розетки и связаться с обслуживающим персоналом.

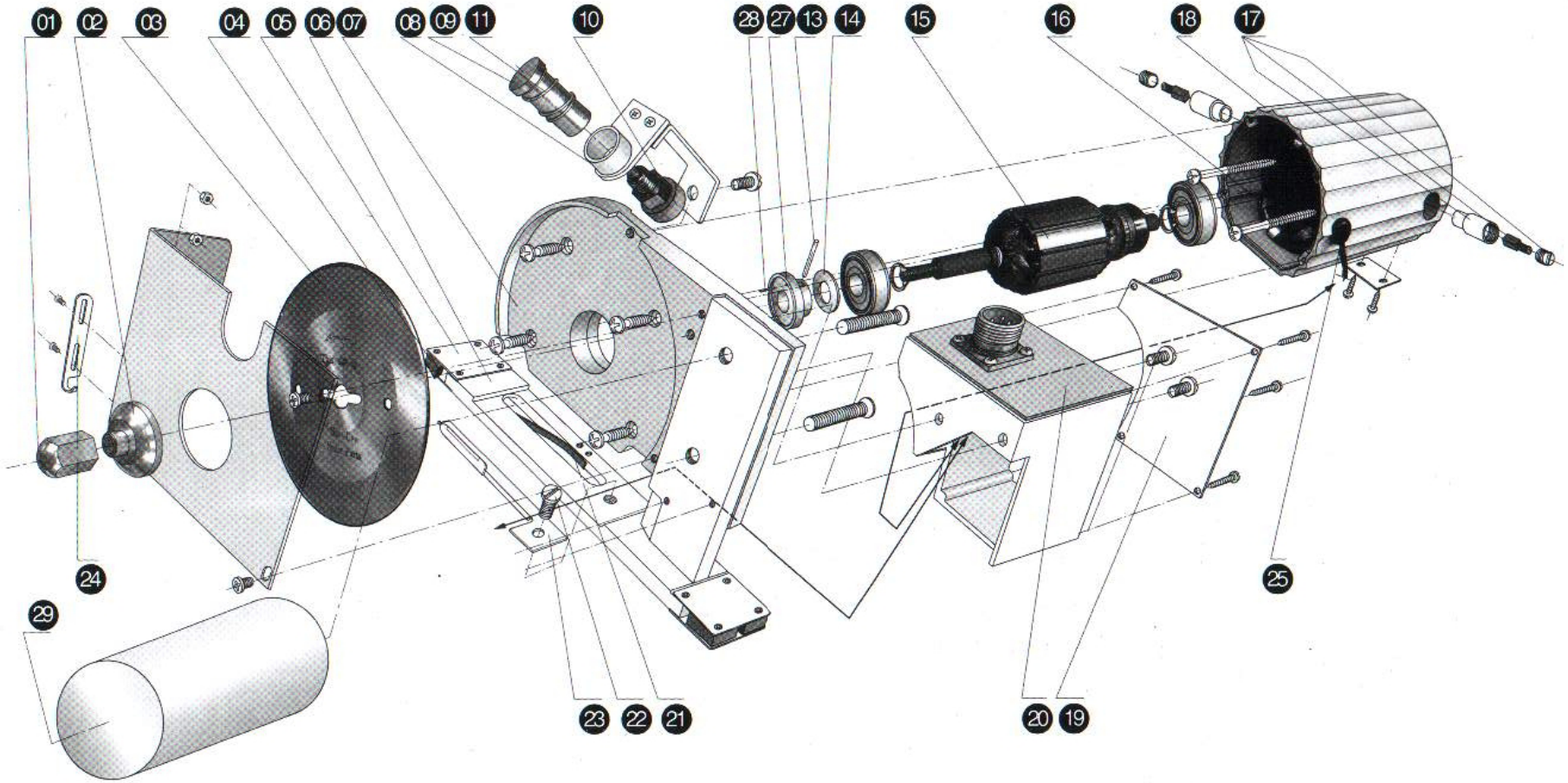
01
02
03
04
05
06
07
08
09
11
10
28
27
13
14
15
16
18
17
24
29
23
22
21
20
19
25

Список деталей

01-01	Гайка ножа
01-02	Прижимная пластина ножа
01-03	Нож
01-04	Цанга синхронного ножа
01-05	Кожух цанги
01-06	Основная рама
01-07	Основной щит
	Винт кожуха мотора
01-08	Платформа наждачного круга
01-09	Кнопка заточки
01-10	Наждачный круг
01-11	Пружина заточки
	Винт скобы заточки
	Установочный винт скобы заточки
01-12	Вкладная шпилька ножа
01-13	Вкладная шпилька подшипника
01-14	Разделительное кольцо переднего подшипника
	Передний дальний подшипник
	Переднее дальнее стопорное кольцо
01-15	Ротор
01-16	Статор
01-17	Рама щётки, в сборе
01-18	Кожух статора
	Самонарезающий винт распределительной коробки
01-19	Кожух распределительной коробки
	Винт распределительной коробки
	Вилка гибкого кабеля
01-20	Распределительная коробка
	Разделительный винт
01-21	Пружина ножа
01-22	Винт нижнего лезвия
01-23	Скоба нижнего лезвия
01-24	Прижим
	Винт прижима
	Соединительный винт скобы заточки
01-24	Ось наждачного круга
	Подшипник наждачного круга
01-25	Крышка прижимной линии
01-26	Нижнее лезвие
	Винт нижнего лезвия
	Винт пружины нижнего лезвия
01-27	Прижимная пластина ножа
01-28	Вкладная шпилька ножа
01-29	Блок баланса
08-01	Соединительная пластина подъёмного рельса

08-02	Подшипник подъёмной передачи
08-03	Подъёмная передача, в сборе
08-04	Стержень подъёмной передачи
08-05	Соединительная пластина подъёмного стержня
08-06	Пластина прижима
08-07	Установочная скоба подъёма
08-08	Стержень винта
08-09	Вращающийся поддон
08-10	Подъёмный стержень

Техническое обслуживание отрезной линейки

Н.п	Неисправность	Способ устранения неисправности
1	Машина не работает.	Проверить, подключено ли электропитание и не повреждён ли предохранитель.
2	Нож не работает.	Проверить, подсоединён ли кабель. Проверить, не отходит ли подсоединённый кабель.
3	Машина вернулась, но не останавливается.	Проверить, не отключён ли переключатель движения, а также проверить наличие размещающей пластины и правильность подключения кабеля.
4	Машина двигается вперёд, но не возвращается.	Проверить натяжение и целостность синхронного ремня. Проверить, не слишком ли велика длина подрезки; если да, то отрегулировать длину.
5	Полотно не опадает после подъёма.	Проверить, находится ли подъёмная скоба в вертикальном положении. Отрегулировать высоту опускания полотна.
6	Кривая линия отреза.	Проверить, не разошлись ли главный нож и вспомогательный нож. Заточить нож.
7	Нож не двигается плавно.	Проверить, нет ли зазубрин на рельсе. Добавить немного масла.
8	Машина шумит.	Проверить, плоско ли установлен нож. Отрегулировать давление вспомогательного ножа. Проверить целостность угольной щётки; если она повреждена, то установить новую.
9	Тупое лезвие после заточки; слишком долгое время заточки	Проверить, не сломан ли наждачный круг, а также правильно ли установлен угол заточки. Проверить правильность работы оси наждачного круга.